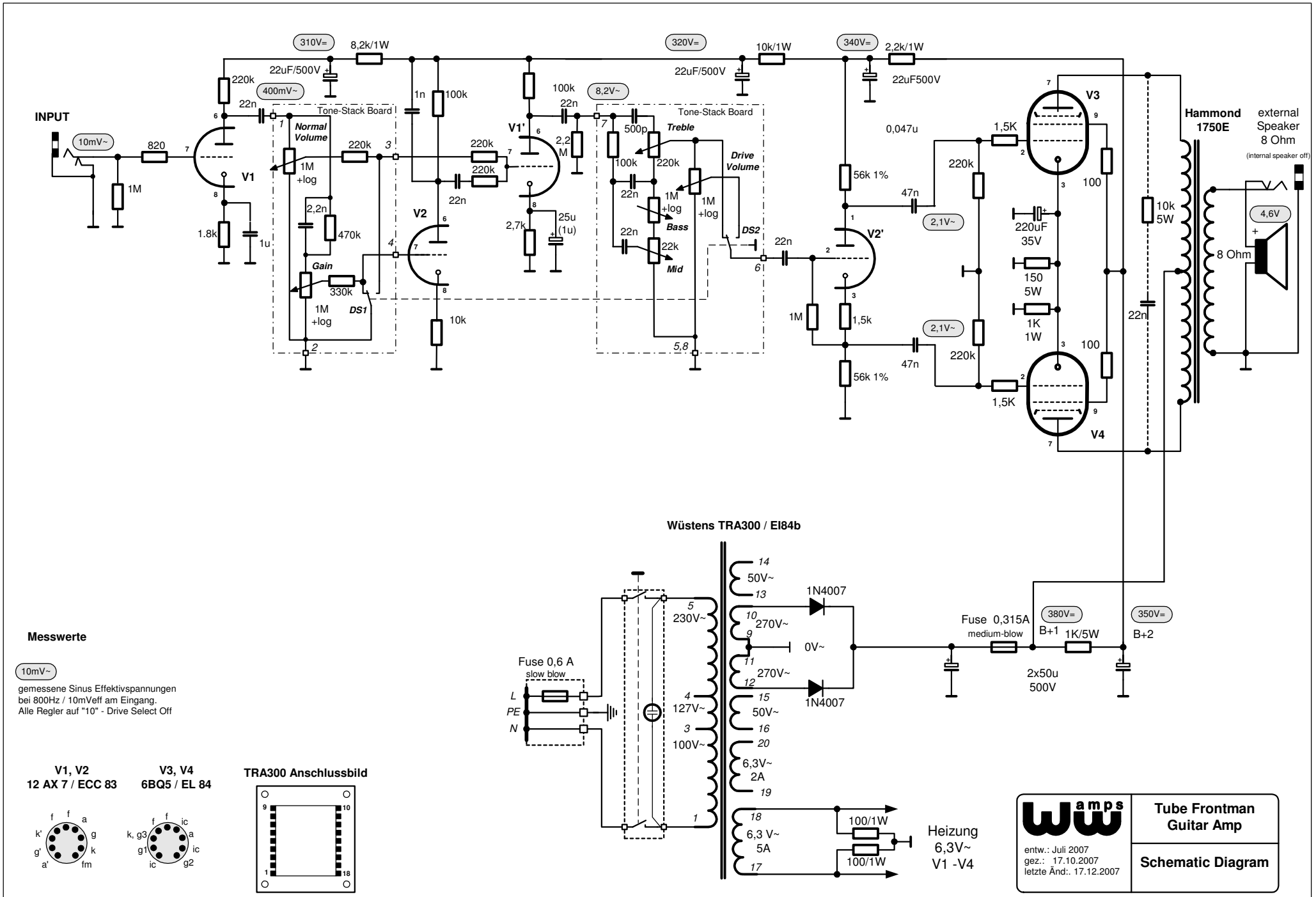
INPUT
10mV~
820
1M
V1
1.8k
1u
220k
22n
400mV~
310V=
8,2k/1W
22uF/500V
Tone-Stack Board
Normal Volume
1M +log
2,2n
470k
Gain
330k
1M +log
DS1
220k
1n
100k
220k
220k
22n
V2
10k
V1'
100k
22n
2,2 M
2,7k
25u (1u)
8,2V~
Tone-Stack Board
500p
Treble
100k
220k
22n
1M +log
Bass
22n
22k
Mid
Drive Volume
1M +log
DS2
320V=
10k/1W
22uF/500V
22n
V2'
1M
1,5k
56k 1%
340V=
2,2k/1W
22uF500V
0,047u
56k 1%
47n
2,1V~
220k
1,5K
V3
100
220uF 35V
150 5W
1K 1W
2,1V~
47n
220k
1,5K
V4
100
10k 5W
22n
Hammond 1750E
external Speaker 8 Ohm
(internal speaker off)
4,6V
8 Ohm
Wüstens TRA300 / EI84b
Fuse 0,6 A
slow blow
L
PE
N
230V~
127V~
100V~
50V~
270V~
0V~
270V~
50V~
6,3V~ 2A
6,3 V~ 5A
1N4007
1N4007
100/1W
100/1W
Heizung 6,3V~ V1 -V4
Fuse 0,315A
medium-blow
380V=
B+1
1K/5W
350V=
B+2
2x50u 500V
Messwerte
10mV~
gemessene Sinus Effektivspannungen
bei 800Hz / 10mVeff am Eingang.
Alle Regler auf "10" - Drive Select Off
V1, V2
12 AX 7 / ECC 83
V3, V4
6BQ5 / EL 84
TRA300 Anschlussbild
amps
entw.: Juli 2007
gez.: 17.10.2007
letzte Änd:. 17.12.2007
Tube Frontman Guitar Amp
Schematic Diagram